

## MINI F

| | |
|---|---|
| **Code article** | **86.D102.3311.01** |
| **Type de produit** | **Indoor** |
| **Catégorie** | **Downlights** |
| **Famille** | **MINI** |
| **Sous-famille** | **MINI F** |
| **Pictograms** | CRI 90 · CE · Driver INCL. · On Off · DALI · IP 20 |

| **Dimensions** | |
|---|---|
| **Product dimensions (mm)** | **Ø35*H93.5mm** |

**Dessin techniqe**

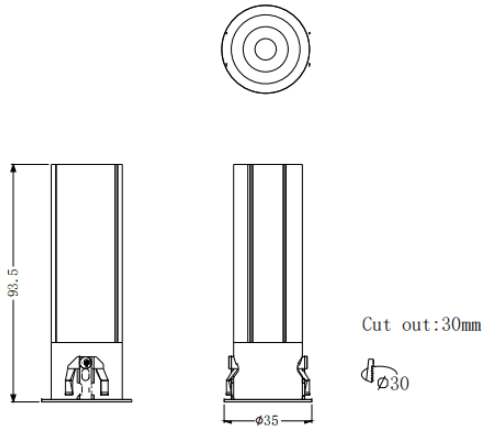


| **Produit** | |
|---|---|
| **Puissance système (W)** | **7** |
| **Flux lumineux utile (lm)** | **350** |
| **Efficacité lumineuse (lm/W)** | **50** |
| **Angle de faisceau** | **15** |
| **Durée de vie** | **50000 h L80B10** |
| **IP** | **20** |
| **Équipement** | **ON/OFF** |
| **Température de couleur (K)** | **3000** |
| **Uniformité chromatique (SDCM)** | **SDCM3** |
| **CRI** | **90** |